1. Completá con **V** (verdadero) o **F** (falso), según corresponda.

a. Todos los cuerpos redondos pueden rodar. ◯
b. Algunos cuerpos geométricos son poliedros. ◯
c. El cubo tiene 8 caras iguales. ◯
d. Todos los poliedros son regulares. ◯
e. Algunos prismas son pirámides. ◯
f. Algunos cilindros tienen una sola base. ◯

2. Escribí las pistas que darías para que un compañero pueda identificar el siguiente cuerpo.

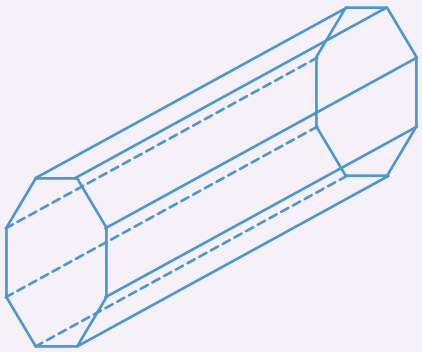

3. Dibujá el cuerpo geométrico que cumpla con las condiciones indicadas.

a. Tiene solo una base circular y puede rodar.

b. Todas sus caras son rectangulares, paralelas entre sí e iguales de a pares.